B.E.G. LUXOMAT® PD3N-1C

92190 CE

CZ Montážní a provozní návod
Příprava montáže

- **Práci s napětím 110 - 240 V může vykonávat pouze kvalifikovaný elektrikář nebo osoba s odpovídajícími znalostmi.**
- **Odpojte napájení před instalací.**
- **Přístroj není vhodný pro bezpečné odpojování napájení.**
- **Vzhledem k vysokým zapínacím proudům elektronických předřadných přístrojů a LED ovladačů je maximální počet zapínatelných svítidel omezený. Při vysokém počtu zátěží byste měli použít venkovní jistič.**
- **Všechny zapnuté zátěže musejí být odrušeny odborně (doporučujeme naše zhášecí RC články).**

Provoz

Zařízení je dálkově ovládaný pohybový detektor na strop pro vnitřní místnosti s detekčním rozsahem kruhového tvaru.

Detektor pohybu automaticky spíná svítidla, v závislosti na přítomnosti osob (pohybu) a na hodnotě okolního světla.
Detektor sepne svítidla v případě, že okolní hodnota světla je nižší než nastavená hodnota (kterou si nastavíme na zařízení) a při detekci pohybu. Svítidla zůstanou sepnutá po dobu snímání pohybu (v závislosti na světelné hodnotě).

Instalace

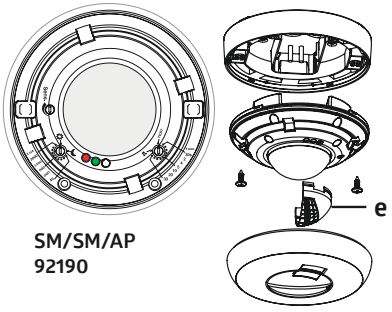

SM/SM/AP
92190

Zastínění zdrojů rušení

V případě, že je detekční oblast detektoru příliš velká, nebo jsou snímány nežádoucí oblasti, může se dosah detektoru redukovat přiloženými stínícími krytkami (**e**).

PL Instrukcja obsługi i montażu
Przygotowanie do montażu

- **Prace obejmujące kontakt z zasilaniem z sieci 110 - 240 V powinny być przeprowadzone przez wykwalifikowanych profesjonalistów lub przez przeszkolone osoby pod kierunkiem i nadzorem wykwalifikowanego elektryka, zgodnie z przepisami elektrotechnicznymi.**
- **Przed przystąpieniem do montażu należy odłączyć zasilanie!**
- **Urządzenie nie jest przystosowane do bezpiecznego odłączania zasilania.**
- **Całkowita liczba załączanych obciążeń jest ograniczona ze względu na wysokie prądy rozruchowe stateczników elektronicznych i źródeł LED. W przypadku dużej liczby załączanych obciążeń proszę stosować zewnętrzny stycznik.**
- **Dla wszystkich podłączonych obciążeń niezbędne jest prawidłowe wytłumienie interferencji (zalecamy stosowanie naszych zestawów do przerywania łuku).**

Opis działania

Czujnik obecności z prostym pomiarem światła o kolistej powierzchni obszaru detekcji (do zastosowań w pomieszczeniach), z opcją zdalnego sterowania pilotem.

Czujniki obecności automatycznie sterują oświetleniem, na podstawie obecności osób (ruch) i poziomu oświetlenia w otoczeniu.
Czujnik włącza oświetlenie, jeżeli poziom światła w otoczeniu jest poniżej progu zmierzchowego (programowanego na urządzeniu) i zostanie wykryty ruch. Oświetlenie pozostanie załączone tak długo, jak długo czujnik wykrywa ruch (niezależnie od poziomu światła) plus zaprogramowany czas załączenia.

Instalacja

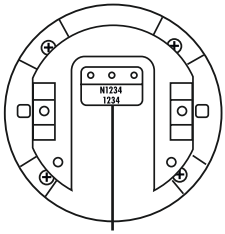

Product
Code

Zasłanianie źródeł zakłóceń

W przypadku, gdy obszar detekcji jest zbyt duży bądź monitorowane są obszary, które nie powinny być, zasięg można zmniejszyć lub ograniczyć poprzez zastosowanie dołączonych przesłon maskujących (**e**).

HU Felszerelés-előkészítés-
beállítás

- **A 110 - 240 V-s hálózaton történő munkavégzés csak hozzá értő szakember vagy hozzá értő személy felügyelete mellett az előírásoknak megfelelően történhet.**
- **Szerelés előtt kapcsolja le a hálózati feszültséget!**
- **Az érzékelő nem alkalmas a terhelés hálózatról történő biztonságos leválasztására.**
- **Az elektronikus előtétek és LED-vezérlők magas bekapcsolási árama miatt korlátozott a kapcsolható világítóeszközök maximális száma. Nagyobb terhelés esetén külső mágneskapcsoló vagy relé alkalmazása ajánlott.**
- **Az összes csatlakoztatott terhelés megfelelő zavarmentesítése kötelező (RC tag alkalmazását ajánljuk).**

Működés

A készülék távirányítható, beltéri, kör alakú érzékelési tartományú, mennyezeti mozgásérzékelő.

A mozgásérékelő a természetes fénytől és a mozgástól függően automatikusan kapcsolja a világítást. Az érzékelő automatikusan bekapcsolja a világítást mozgás esetén ha a környezeti megvilágítás a beállított szint (a készüléken beállítható) alatt van. A világítás a mozgás érzékelése alatt bekapcsolva marad (a megvilágítástól függően) plusz az időzítés értéke.

Elhelyezés

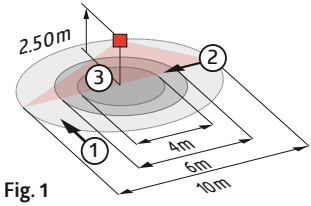

Fig. 1

↕	①	②	③
2.50 m	Ø 10.00 m	Ø 6.00 m	Ø 4.00 m
5.00 m	Ø 20.00 m	Ø 12.00 m	–

Zavaró jelforrások kizárása

Amennyiben a érzékelési területe túl nagy, vagy néhány térrészletet ki akar zárni az érzékelési tartományból, az csökkenthető az árnyékoló lamellák használatával (**e**).

	CZ Testovací režim	**PL** Cykl auto-testu	**HU** Önteszt ciklus
	Po prvotním připojení napětí, se detektor uvede do 60 sekundového testovacího cyklu. Po jeho provedení je detektor připraven k provozu (LED bliká). V té době přístroj nebude reagovat na pohyb.	Przy pierwszym podłączeniu zasilania produkt wchodzi w początkowy 60-sekundowy cykl auto-testu. Czujnik obecności jest gotowy do pracy (diody LED migoczą). W tym czasie urządzenie nie reaguje na ruch.	Az első hálózatra kapcsoláskor az érzékelő 60mp-re önteszt üzemmódba kerül. Ezután a jelenlét érzékelő készen áll a működésre (a LED-k villognak). Ez alatt az idő alatt semmiféle mozgásra nem reagál.
	Funkční indikátory LED po každém připojení k síti	**Sygnalizacja przy pomocy wskaźników LED po każdym wznowieniu zasilania**	**LED-s funkció visszajelzés minden beállítás után**
	Standardní · Detektor je naprogramovaný *- Červená bliká rychle (2x/s)* · Detektor není naprogramovaný *- Červená bliká (1x/s)*	Tryb standardowy · Czujnik zaprogramowany *- Czerwona dioda migocze szybko (2x/s)* · Czujnik niezaprogramowany *- Czerwona dioda migocze (1x/s)*	Normál üzemmód · Programozott érzékelő *- Piros gyorsan villog (2x/s)* · Programozatlan érzékelő *- Pirosan villog (1x/s)*
	Funkční ukazatele LED	**Sygnalizacja przy pomocy wskaźników LED**	**LED-s funkció visszajelzés**
	Detekce pohybu *- Červená bliká*	Detekcja ruchu *- Czerwona dioda migocze*	Mozgás érzékelése *- Pirosan villog*
	Implus aktivní *- Červená blikne s detekováním pohybu (1x/4s)*	Impuls aktywny *- Czerwona i zielona dioda migoczą 1 raz w ciągu 4 sek.*	Impulzus üzemmód bekapcsolva *- Piros és zöld 4 mp-ig világít*
	Hardwarový reset	**Reset urządzenia**	**Hardver törlés**
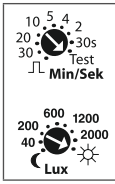	**Reset:** Nastavení továrního nastavení (potenciometry v poloze "Test" + "Slunce") způsobí, že je všechny hodnoty jsou vymazány a je aktivován provozní režim továrního nastavení (rychle blikající LED diody po dobu 5 sek.)	**Reset:** Przełączenie na „ustawienia fabryczne" z jakiegokolwiek innego położenia powoduje reset/wyzerowanie urządzenia. To oznacza, że wszystkie aktywne w danym momencie tryby pracy zostają przywrócone do ustawień fabrycznych (wszystkie diody LED migoczą szybko przez 5 sekund).	**Törlés:** Bármely beállítási pontból a „Gyári beállítások" kiválasztása az érzékelő beállításainak törlését idézi elő. Ebben az esetben minden paraméter a gyárilag előre beállított értékre áll (5mp-en keresztül a LED-k gyorsan villognak).
	EU Prohlášení o shodě	**Deklaracja zgodności UE**	**EU-Megfelelőségi nyilatkozat**
CE	Výrobek odpovídá těmto nařízením 1. elektromagnetická kompatibilita (2014/30/EU) 2. nízké napětí (2014/35/EU) 3. omezení používání některých nebezpečných látek v elektrických a elektronických zařízeních (2011/65/UE)	Produkt jest zgodny z wytycznymi dyrektyw dot 1. kompatybilności elektromagnetycznej (2014/30/UE) 2. wyrobów niskonapięciowych (2014/35/UE) 3. ograniczenia używania niektórych niebezpiecznych substancji w sprzęcie elektrycznym i elektronicznym (2011/65/UE)	A termék megfelel következő előírásoknak 1. elektromágneses megfelelőség (2014/30/EU) 2. kisfeszültségű előírások (2014/35/EU) 3. veszélyes anyagok alkalmazásának korlátozása elektromos és elektronikus berendezésekben (2011/65/EU)

	Příslušenství	**Akcesoria**	**Kiegészítők**
92159	Dálkového ovladače IR-PD-Mini	Pilot IR-PD-Mini	Távirányító IR-PD-Mini
92105	Dálkového ovladače IR-PD3N	Pilot IR-PD3N	Távirányító IR-PD3N
93110	Dálkového ovladače IR-PD3/4N-1C-E	Pilot IR-PD3/4N-1C-E	Távirányító IR-PD3/4N-1C-E
92726	IR-Adaptér pro Smartphone	IR-Adapter do smartfonów	IR-Adapter okostelefonhoz
10880	Odrušovací člen	Zestaw do przerywania łuku	RC tag
10882	Mini-Odrušovací člen	Mini-Zestaw do przerywania łuku	Mini-RC tag
92199	Drátěný koš BSK (Ø 200 x 90 mm)	Osłona druciana BSK (Ø 200 x 90 mm)	Védőkosár BSK (Ø 200 x 90 mm)

CZ Technická data	**PL** Specyfikacja techniczna	**HU** Technikai adatok	**PD3N-1C**
Napájení	Zasilanie	Hálózati feszültség	**110 - 240 V AC, 50/60 Hz**
Spotřeba elektrické energie	Pobór mocy	Teljesítményfelvétel	**ca./approx. 0.5 W**
Připojení vodičů: pro jednodrátové vedení	Zaciski: do przewodu jednożyłowego	Csatlakozó: egy vezeték fogadására	**0.5 – 2.5 mm²**
Oblast pokrytí	Obszar detekcji	Érzékelési tartomány	**360°**
Doporučená výška pro montáž	Zalecana wysokość montażu	Ajánlott szerelési magasság	**2.5 m**
Rozsah dosahu pro Montážní výška 2,5 m Okolní teplota 18°C **1** tangenciální **2** radiální **3** sedící	Zasięg przy wysokości montażu 2,5 m Temperatura otoczenia 18°C **1** poprzecznie **2** promieniście **3** siedzący	Hatótávolság Szerelési magasság 2,5 m Környezeti hőmérséklet 18°C **1** áthaladás **2** megközelítés **3** ülő tevékenység	▶ **Fig. 1** ① = **Ø 10 m** ② = **Ø 6 m** ③ = **Ø 4 m**
Stupeň krytí / třída	Stopień ochrony / klasa	Védettség	**II / IP44**
Rozměry V x Ø [mm]	Wymiary H x Ø [mm]	Méretek M x Ø [mm]	**53 x 106 mm**
Okolní teplota	Temperatura otoczenia	Környezeti hőmérséklet	**-25°C – +50°C**
vhodná dálková ovládání ✓	Dostępne piloty ✓	IR távirányítók és alkalmazás elérhető ✓	
Kontakt relé náběhovým wolframovým kontaktem Spínací kapacita	Styk przekaźnika jałowy styk wolframowy Moc załączania	Relé kontaktus volfrám záró kontaktus Kapcsolási teljesítmény	**C1** **μ - NO** **2300 W cosφ = 1** **1150 VA cosφ=0.5**
max. špičkový proud zapnutí (Relais)	maks. prąd rozruchowy (przekaźnik)	max. bekapcsolási csúcsáram (Relé)	**Ip (20ms) = 165 A**
Nastavení pomocí potenciometrů Časování Práh zapnutí Citlivost snímání	**Ustawienia programowane potencjometrami** Czas załączenia światła Próg zmierzchowy Czułość detekcji	**Beállítások potenciométerekkel** Időzítés Megvilágítás Érzékenység	A 10 5 4 2 20 30 30s Test Min/Sek B 600 1200 200 40 2000 Lux C Sens **A = 30 s – 30 min/Test/⎍** **B = 10 – 2000 Lux** **C = 50 – 100 %**
Tovární nastavení Doběhový čas kanálu 1 Práh zapnutí	**Ustawienie fabryczne** Czas załączenia dla kanału 1 Próg zmierzchowy	**Gyári beállítás** Időzítés 1-es csatorna Megvilágítás	D 10 5 4 2 20 30 30s Test Min/Sek E 600 1200 200 40 2000 Lux **D = 10 min** **E = 500 Lux**

Schémata zapojení	**Schematy połączeń**	**Kapcsolási rajzok**
Schematické znázornění - při zapojování detektoru, prosím, respektujte označení svorek na detektoru!	Schemat połączeń – podłączając czujnik proszę zwracać uwagę na oznaczenia zacisków na czujniku!	Elvi kapcsolási rajz – az érzékelő csatlakoztatásakor kérjük vegye figyelembe az érzékelő csatlakozó kapcsainak jelölését!

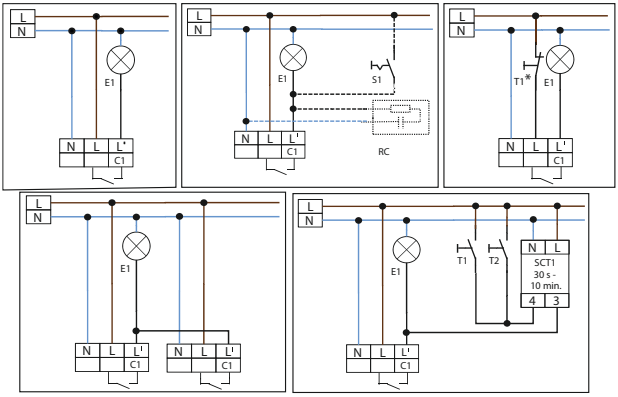

T1/T2 Tlačítko, ruční zapnutí **T1*** + ruční vypnutí	**T1/T2** Przycisk, instrukcja włączania **T1*** + ręczne wyłączanie	**T1/T2** Nyomógomb, kézi bekapcsolás **T1*** + kézi kikapcsolással
S1 Přepínač pro trvalé osvětlení	**S1** Włącznik permanentnego oświetlenia	**S1** Kapcsoló a folyamatos bekapcsoláshoz
E1 Žárovka	**E1** Źródła światła	**E1** Lámpa
RC Odrušovací člen RC (v případě potřeby) – Výr. číslo 10880/10882	**RC** Zestaw tłumiący RC – Nr art. 10880/10882	**RC** RC-tag a kompenzáláshoz (ha szükséges) – Rend. sz.: 10880/10882
SCT1 Schodišťový světelný spínač SCT1 – Výr. číslo 92655	**SCT1** Sterowanie światłem poprzez automat schodowy SCT1 – Nr art. 92655	**SCT1** Világítás vezérlés SCT1 lépcsőházi automatával SCT1 - Rend. sz.: 92655

CZ Řešení závad

1. Svítidlo se nerozsvítí

- Žárovka může být vadná:
  Vyměňte žárovku
- Výpadek napětí:
  Zkontroluje přívodní napětí a pojistky
- Práh zapnutí není správně nastavený:
  práh opravte potenciometrem
- Čočky detektoru jsou špinavé nebo zakryty jiným předmětem:
  Očistěte čočky, odstraňte překážející předměty

2. Svítidlo spíná pozdě nebo je detekční zóna příliš

- Malá detektoru je namontován příliš vysoko:
  Zkontrolujte montážní výšku, pokud je to nutné,změňte ji.
- Práh zapnutí není správně nastavený:
  - práh opravte potenciometrem
  - opravte citlivost detekce

3. Svítidlo zůstává stále zapnuto

- Je detekován stálý zdroj tepelné aktivity (větrák, ústřední topení, pohybující se zvířata...):
  Odstraňte zdroj tepla, upravte funkci detektoru pomocí zakrytí čoček. Po uplynutí nastaveného času by mělo svítidlo vypnout.
- Detektoru je spojen paralelně s manuálním spínačem:
  Zapojte správně spínač

4. Nechtěné spínání světla

- Pohyb zdrojů tepla v detekční zóně:
  - Detektor nemontujte do blízkosti topných těles a ventilátorů.
  - Detektor dokáže rozpoznat také zvířata jako pohybující se zdroje tepla.

Dodatečné funkce s

Vysvětlivky ke všem funkcím najdete v popisu funkcí:

www.beg-luxomat.com/cz

PL Rozwiązywanie problemów

1. Lampa nie zaświeca się

- Lampa może być wadliwa:
  Wymienić lampę
- Brak podłączenia do sieci/zasilania:
  Dokonać sprawdzenia podłączenia do sieci i bezpieczników przez wykwalifikowanego elektryka
- Nieprawidłowe ustawienie progu zmierzchowego:
  Ustawić próg prawidłowo (potencjometrem)
- Soczewka sensora zabrudzona lub przesłonięta przez jakieś obiekty:
  Wyczyścić soczewkę, usunąć obiekty

2. Lampa zaświeca się zbyt późno lub zasięg detekcji jest zbyt mały

- Czujnik detektor jest zamontowany za wysoko:
  Zamontować czujnik prawidłowo.
- Nieprawidłowe ustawienie progu zmierzchowego:
  - Ustawić próg prawidłowo (potencjometrem)
  - Sprawdzić czułość detekcji

3. Lampa pozostaje cały czas zaświecona

- Wykrywana ciągła aktywność termiczna, np. nawiewy, wentylatory, przewody centralnego ogrzewania, zwierzęta w obszarze detekcji:
  Usunąć źródła ciepła. Sprawdzić prawidłowe działanie czujnika zakrywając soczewkę. Po upływie zaprogramowanego czasu załączenia czujnik powinien wyłączyć światło.
- Czujnik jest podłączony równolegle do ręcznego wyłącznika nadrzędnego:
  Prawidłowo podłączyć wyłącznik

4. Niezamierzone załączanie światła

- Poruszające się źródła ciepła w obszarze detekcji:
  - Proszę nie instalować czujnika w pobliżu grzejników, wentylatorów lub nawiewów.
  - Zwierzęta również są wykrywane jako poruszające się źródła ciepła.

Dodatkowe funkcje programowane

Opis wszystkich funkcji znajduje się w pełnej instrukcji obsługi:

www.beg-luxomat.com/pl

HU Hibaelhárítás

1. A lámpa nem világít

- Lehet hogy a lámpa hibás:
  Cserélje ki a lámpát
- Nincs hálózati csatlakozás:
  Ellenőrizze a csatlakozást és a biztosítékot
- A bekapcsolási fényérték beállítása nem megfelelő:
  korrigálja a beállítást
- Az érzékelő lencséje szennyezett vagy más idegen tárgy által takart:
  Tisztítsa meg a lencsét vagy távolítsa el az idegen tárgyat

2. A bekapcsolás késik, vagy az érzékelési tartomány túl kicsi

- Az érzékelő túl magasra került felszerelésre:
  Helyezze át az érzékelőt, amennyiben szükséges.
- A bekapcsolási fényérték beállítása nem megfelelő:
  - korrigálja a beállítást a potenciométerrel
  - korrigálja az érzékenységet

3. A lámpa állandóan világít

- Folyamatos termikus érzékelés (pl. ventilátor, fűtőtest vagy kisállat) van az érzékelési területen:
  Távolítsa el a hőforrást. Ellenőrizze a érzékelő működését, takarja le a lencsét. Az időzítés letelte után a érzékelőnek ki kell kapcsolnia a világítást.
- A érzékelő párhuzamosan kapcsolódik egy kapcsolóval:
  Kösse be helyesen a kapcsolót

4. Nemkívánatos világítás bekapcsolás

- Hőforrás mozgásának érzékelése az érzékelési tartományban:
  - Ne szerelje az érzékelőt fűtőtestek vagy ventilátorok közelébe.
  - Az érzékelő mozgó hőforrásként az állatokat is érzékelheti.

További funkciók

Valamennyi funkció magyarázata megtalálható a kezelési utasításban:

www.beg-luxomat.com/hu

MAN 9216-3-030918

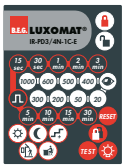

93110 –
IR-PD3/4N-1C-E



92159 –
IR-PD-Mini



B.E.G. RC

Available on the App Store

GET IT ON Google play

B.E.G. Brück Electronic GmbH
Gerberstr. 33 ▪ D-51789 Lindlar
Telefon: +49 (0) 2266.90121-0
Fax: +49 (0) 2266.90121-50
E-Mail: info@beg.de
Internet: www.beg-luxomat.com