iluve



TAŚMA LED IP63

Cechy

- Możliwość dopasowania długości
- Na odwrocie taśma klejąca
- Rolki 10m z dwustronnym zasilaniem
- Przewód zasilający 12cm

Korzyści

- Oszczędność energii
- Wysoka trwałość
- Szeroki zakres zastosowań

3 lata gwarancji

Indeks	Opis	Strumień świetlny	Napięcie	Rozmiar
TL-1223S2-01	4.8W/m, 60LED/m, 3000K	340lm/m	12V DC	1000x0.8cm
TL-1223S2-02	4.8W/m, 60LED/m, 4000K	380lm/m	12V DC	1000x0.8cm
TL-1223S2-03	4.8W/m, 60LED/m, 6000K	430lm/m	12V DC	1000x0.8cm
TL-2253S2-01	14.4W/m, 60LED/m, 3000K	1380lm/m	12V DC	1000x1cm
TL-1253S2-02	14.4W/m, 60LED/m, 4000K	1050lm/m	12V DC	1000x1cm
TL-2253S2-03	14.4W/m, 60LED/m, 6000K	1200lm/m	12V DC	1000x1cm
TL-2253S2-04	14.4W/m, 60LED/m, RGB	840lm/m	12V DC	1000x1cm

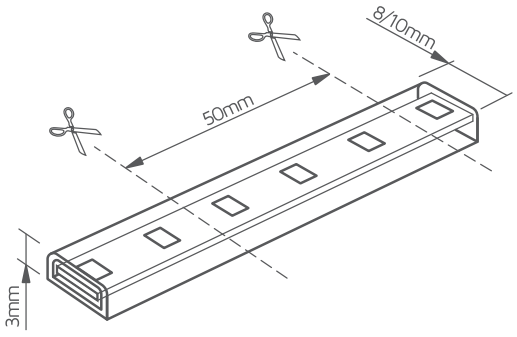

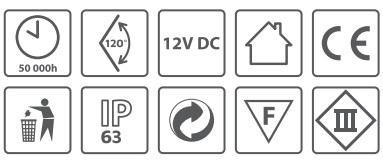

znajdź więcej na: www.rgbtechnik.pl

Uwaga!

Montaż tylko przez wykfalifikowanego elektryka. Taśmy o mocy powyżej 2,4W/m montować na odpowiednim metalowym profilu odprowadzającym ciepło.