ELKO-BIS
SYSTEMY ODGROMOWE

KARTA KATALOGOWA

99603109

INSTRUKCJA



Uchwyt do drutu „na felc" jednośrubowy uniwersalny

Materiał:	(AL) aluminiowe
Nr kat.:	99603109
Typ:	96.0/M

Służy do prowadzenia drutu oraz pomocniczo jako element mocujący lub wsporczy przy montażu systemu odgromowego na nietypowych konstrukcjach. Pasuje do blach Kalzip łączonych na rąbek.

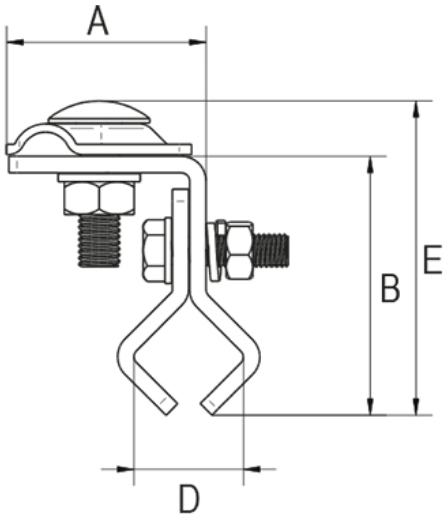

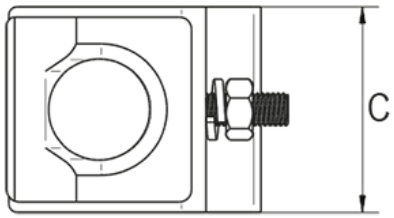

DANE TECHNICZNE

TYP	A	B	C	D	E	Śruba
96.0/M	52	63	55	Ø16 - Ø30	74	M10×35; M8x30