ELKO-BIS
SYSTEMY ODGROMOWE

KARTA KATALOGOWA
99600301

INSTRUKCJA



Uchwyt do drutu „na felc" jednośrubowy

Materiał:	(OC) ocynkowane galwanicznie
Nr kat.:	99600301
Typ:	96.2

Służy do prowadzenia drutu odgromowego po połączeniach zakładkowych blach pokryciowych.

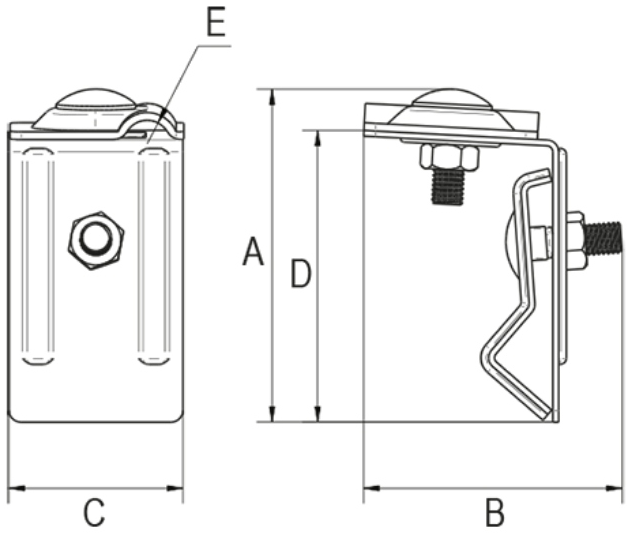

DANE TECHNICZNE

TYP	A	B	C	D	E	Śruby	Śruba
96.2	86	67	45	76	Ø10	2x M8x25	2x M8x25