PILA WT007C LED24S/840 PSU L600

911401853087



Wodoodporne oprawy oświetleniowe Pila, 19 W, L600 mm, 2400 lm, 4000 K, Symetryczna, Opalizowany, IP65, IK06

L600 mm, poliwęglan, Ciemnoszary, Zasilacz (wł./wył.), 2400 lm, 19 W, 125 lm/W, 4000 K, (0.38, 0.38),SDCM≤6, Symetryczna, Opalizowany, poliwęglan, IP65 | Zabezpieczone przed przenikaniem kurzu, strugoodporne, IK06 | 1 J, Klasa bezpieczeństwa II, Przewód 0,3 m bez wtyczki, Przewody/kable przyłączeniowe

Informacje ogólne

Liczba sztuk osprzętu zasilającego	1 jednostka
W zestawie sterownik	Tak
Tier	Wartość
Okres gwarancji	2 lata

Dane techniczne oświetlenia

Strumień Świetlny	2 400 lm
Skorelowana temperatura barwowa (Nom)	4000 K
Skuteczność świetlna (znamionowa) (Nom)	125 lm/W
Wskaźnik oddawania barw (CRI)	>80
Barwa źródła światła	840 neutralna biel
Typ optyki	Symetryczna
Kąt rozsyłu światła oprawy oświetleniowej	130°
Zunifikowany wskaźnik ograniczenia olśnienia CEN	33

Eksploatacja i połączenie elektryczne

Napięcie wejściowe	220 do 240 V
Częstotliwość linii	50 to 60 Hz
Prąd rozruchowy	7,23 A
Czas rozruchu	0,368 ms
Zużycie energii	19 W
Współczynnik mocy (ułamek)	0.9
Połączenie	Przewody/kable przyłączeniowe
Przewód	Przewód 0,3 m bez wtyczki
Liczba produktów na obwodzie zabezpieczonym 1 wyłącznikiem nadprądowym 16A typu B	26
Nadaje się do losowego przełączania	Nie
Klasa ochrony IEC	Klasa bezpieczeństwa II

Układy sterowania i ściemnianie

Z możliwością przyciemniania	Nie
Zasilacz/moduł zasilający/ transformator	Zasilacz (wł./wył.)
Stały strumień świetlny	Nie

Mechanika i korpus

Materiał Korpusu	poliwęglan
Materiał reflektora	poliwęglan
Materiał optyki	poliwęglan
Materiał klosza/soczewki	poliwęglan
Materiał mocowania	Stal nierdzewna
Kolor Korpusu	Ciemnoszary
Wykończenie klosza/soczewki	Opalizowany
Całkowita długość	598 mm
Całkowita szerokość	35,5 mm
Całkowita wysokość	44,5 mm
Wymiary (wysokość x szerokość x głębokość)	45 x 36 x 598 mm
Kod stopnia ochrony	IP65 [Zabezpieczone przed przenikaniem kurzu, strugoodporne]
Mech. kod ochrony przed uderzeniami	IK06 [1 J]
Waga netto (szt.)	0,190 kg

Certyfikaty i zastosowania

Test rozżarzonym drutem	Temperatura 650°C, czas 30 s
Oznaczenie palności	Do bezpośredniego montażu na powierzchniach o normalnym poziomie palności
Znak CE	Tak
Oznaczenie ENEC	-
Zgodność z normą UE RoHS	Tak
Wydajność w temperaturze otoczenia Tq	25 °C
Zakres temperatury otoczenia	Od -20°C do +35°C

Wydajność początkowa (zgodna z normami IEC)

Tolerancja strumienia świetlnego	+/-10%
Początkowa chromatyczność	(0.38, 0.38),SDCM≤6
Tolerancja zużycia energii	+/-10%

Wydajność wraz z upływem czasu (zgodna z normami IEC)

Wskaźnik awaryjności osprzętu sterującego przy medianie okresu użytkowania 35 000 godz.	10 %
Utrzymanie strumienia świetlnego (EN-IEC 62722-2-1) przy średnim okresie trwałości użytkowej* 35000h	L65

Dane dotyczące zrównoważonego rozwoju

Ocena zrównoważonego rozwoju	Unclassified
Klasa naprawy	Klasa naprawy D — produkt nie jest przeznaczony do naprawy

Dane techniczne produktu

Nazwa produktu na zamówieniu	PILA WT007C LED24S/840 PSU L600
Pełna nazwa produktu	PILA WT007C LED24S/840 PSU L600
Full EOC	872016975317499
Kod zamówienia	75317499

Materiał Nr (12NC)	911401853087
Numerator – Liczba sztuk w opakowaniu	1
EAN/UPC – Produkt/ opakowanie	8720169753174
Numerator - Packs per outer box	24
EAN/UPC – Opakowanie	8720169753204

Rysunki techniczne

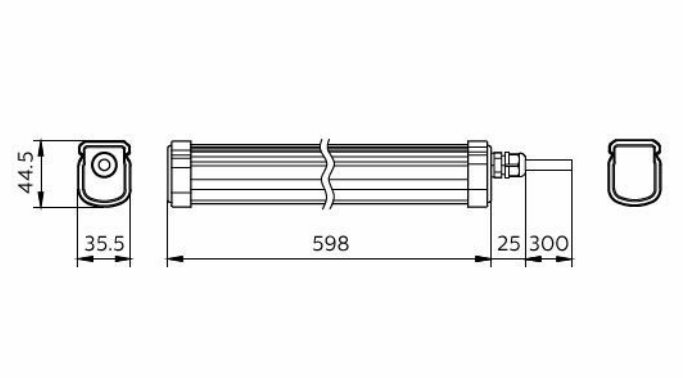

© 2025 PILA. Wszelkie prawa zastrzeżone. Niniejsze informacje mogą ulec zmianie bez powiadomienia. PILA nie składa żadnych oświadczeń ani nie udziela jakichkolwiek gwarancji dotyczących dokładności lub kompletności informacji zawartych w niniejszym dokumencie i nie ponosi odpowiedzialności za jakiekolwiek związane z nimi działania. Informacje zamieszczone w niniejszym dokumencie nie stanowią oferty handlowej ani elementu jakiejkolwiek oferty lub umowy, chyba że uzgodniono inaczej z PILA.