iluve

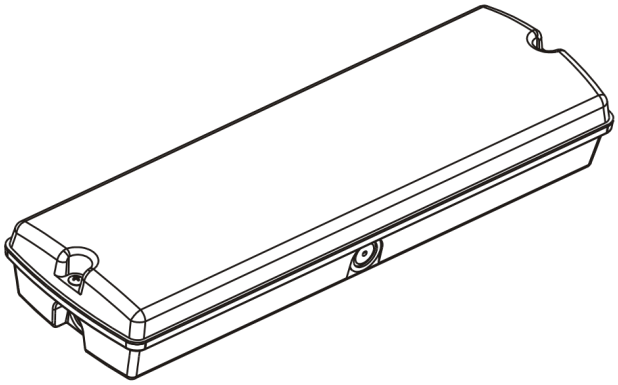

Oprawa awaryjna AH001

Indeks	743666	743673	743680	743697
Model	AH001 SA 180 MT	AH001 A 180 MT	AH001 SA 180 AT	AH001 A 180 AT
Funkcja	sieciowo-awaryjna	awaryjna	sieciowo-awaryjna	awaryjna
Rodzaj testu	ręczny	ręczny	automatyczny	automatyczny
Napięcie znamionowe	230V/50Hz			
Moc nominalna max	2,7W			
Czas ładowania akumulatora	≤24h			
Czas świecenia awaryjnego	180 minut			
Akumulator LiFePO4 3,2V	1500mAh			
Temperatura otoczenia, Ta	10÷40°C			
Waga netto max	550g			
Podstawa	tworzywo sztuczne			
Klosz	przeźroczysty, ryflowany, tworzywo sztuczne			
Źródło światła	moduł LED, 8xLED diody 5730 SMD			
Temperatura barwowa	zimna dzienna			
Widzialność zasięg	20m			
Strumień świetlny pracy sieciowej / awaryjnej	180 / 100lm			
Przyłącze	złączka z zaciskami śrubowymi, 1,5mm²			

Cechy

- 3 piktogramy w komplecie
- Wbudowany nowoczesny akumulator LiFePO4
- Wytrzymała obudowa z PC
- Przycisk TEST

Korzyści

- Wiele możliwości zastosowań
- Wysoka jakość
- Możliwość testowania oprawy

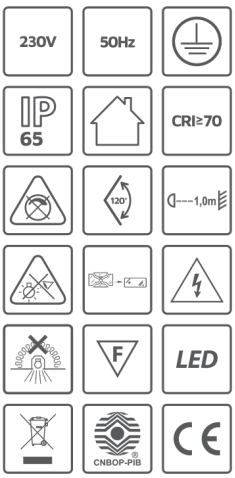

Piktogramy w komplecie



Pakowanie

1/-- 5901780**743666**
1/-- 5901780**743673**
1/-- 5901780**743680**
1/-- 5901780**743697**

znajdź więcej na: www.rgbtechnik.pl

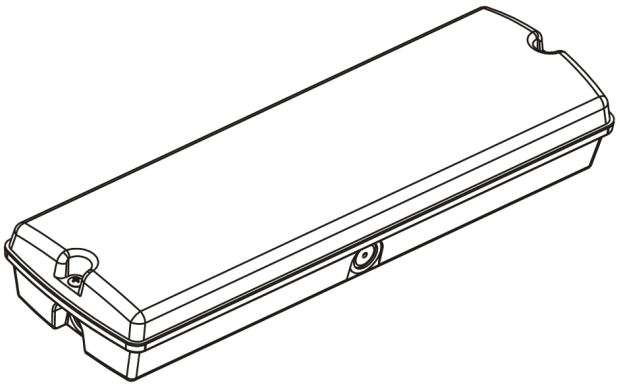

Oprawa awaryjna AH001

pozostałe modele, produkcja na zlecenie

Indeks	Model	Funkcja	Rodzaj testu
743925	AH001 SA 60 MT	sieciowo-awaryjna	ręczny
743932	AH001 A 60 MT	awaryjna	ręczny
743949	AH001 SA 60 AT	sieciowo-awaryjna	automatyczny
743956	AH001 A 60 AT	awaryjna	automatyczny
743963	AH001 SA 120 MT	sieciowo-awaryjna	ręczny
743970	AH001 A 120 MT	awaryjna	ręczny
743987	AH001 SA 120 AT	sieciowo-awaryjna	automatyczny
743994	AH001 A 120 AT	awaryjna	automatyczny

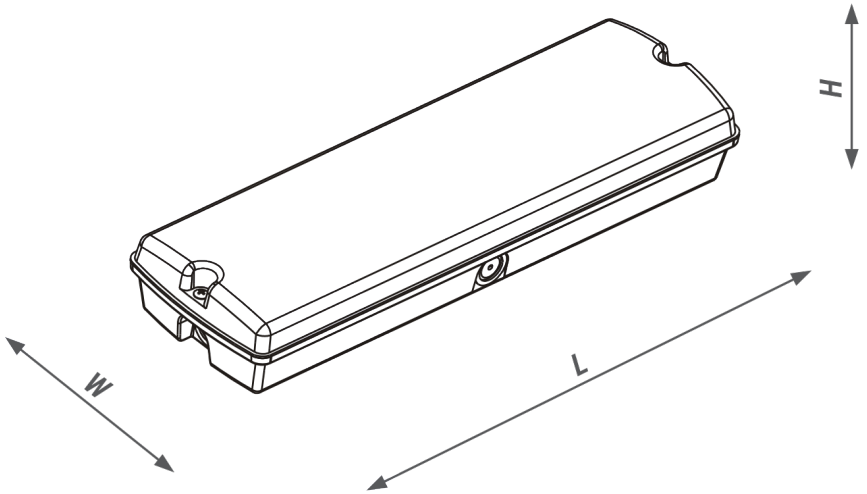

W: 110mm, **L**: 350mm, **H**: 65mm

Pakowanie
1/-- 5901780**743925**
1/-- 5901780**743932**
1/-- 5901780**743949**
1/-- 5901780**743956**
1/-- 5901780**743963**
1/-- 5901780**743970**
1/-- 5901780**743987**
1/-- 5901780**743994**

www.rgbtechnik.pl
znajdź więcej na: